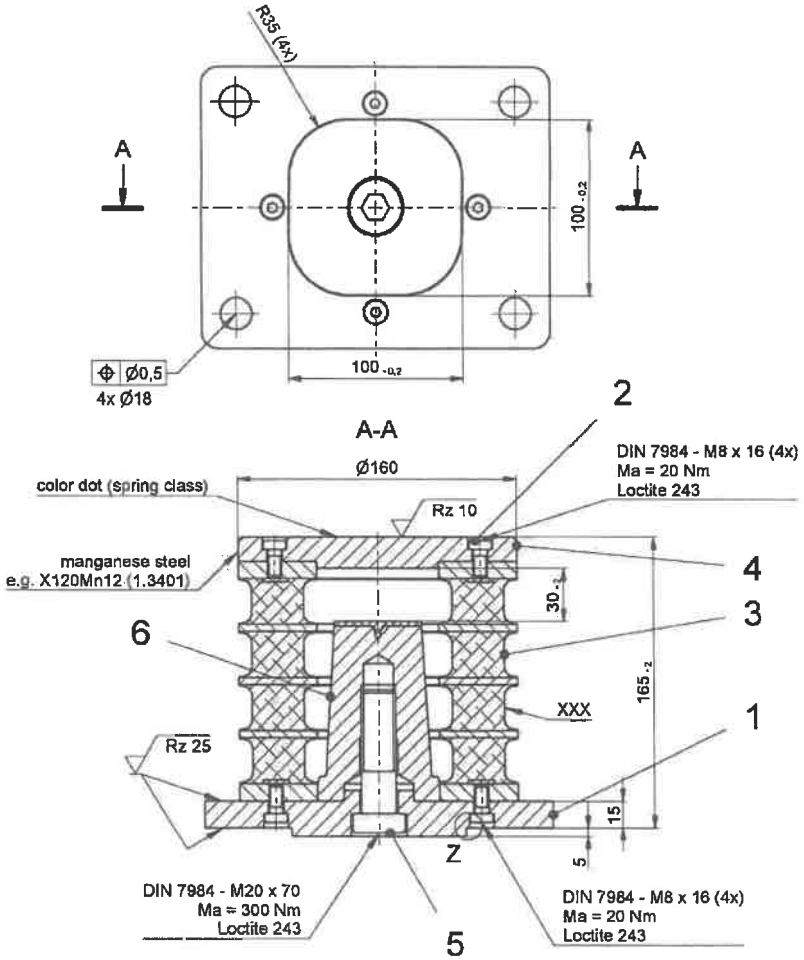

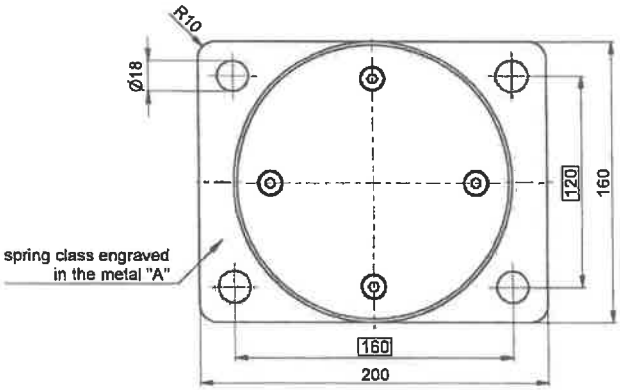

Z (2 : 1)

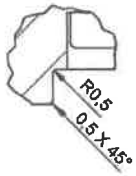

TRACTION VEHICLE

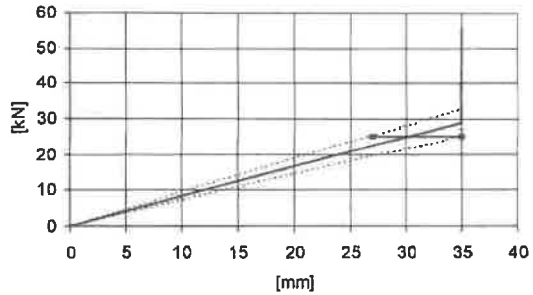

-	TRACTION VEHICLE
service load	25,17 kN
min. stiffness	720 N/mm
stiffness (±15%)	847 N/mm
max. stiffness	1028 N/mm
max. load	55,7 kN
max. displacement	35 mm
color dot	red
class	A

stiffness measured at sub-assembly

XXX

Markings in rubber (raised):

GMT-Logo
Date of manufacture
62082001

bended
x = rubber layer max 0,5 mm
allowed

QUM TS 005 -107
Galvanischer Überzug
Electroplated coating
without manganese steel plate

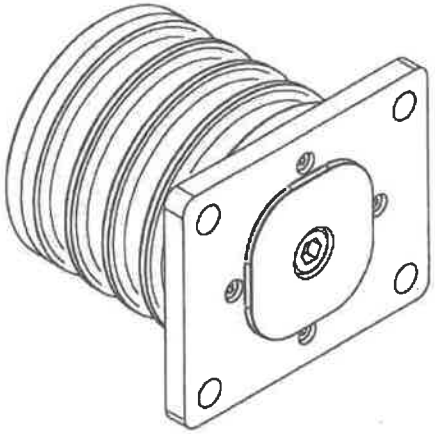

Injection neps, rubber coating and parting line burr allowable! Paint spray allowable on rubber! For components with surface coating the enlisted dimensions are valid for the status before coating. Consequently, tolerances may be exceeded by the allowable coat thickness.

CAD Zeichnung - Darf manuell nicht geändert werden!
CAD drawing - Must not be changed manually!

Maßstab / Scale: 1 : 2 | Gewicht / Weight: 13,8 kg

Material: Elastomer OP569
Materials acc. to parts list

All dimensions in mm

Benennung / Description:
Querpuffer
Class A

Zeichnungsnr. / Drawing no.: 62082001
Index: 000
sheet 1 of 1 sh

Model: 62082001

A2

Modification | Date | Name

This document and its content are confidential and its use is only permitted with the written consent of GMT Gummi-Metall-Technik GmbH (GMT). Violations will be prosecuted. In the event of GMT's unauthorised use, GMT is entitled to claim compensation from the infringer. Without the written consent of GMT it is prohibited, to make of any kind copies of this document, to make it accessible to third parties or to use it for other purposes than the intended purpose. In case of any breach with the above, GMT is entitled to claim damages against the infringing person and/or company. GMT reserves all rights for patent applications and registrations of utility models.

Das vorliegende Dokument sowie dessen Inhalt sind vertraulich und ausschließlich Eigentum der GMT Gummi-Metall-Technik GmbH (GMT). Die Verwendung, Vervielfältigung, Veröffentlichung oder Zugänglichmachung dieses Dokuments ohne Genehmigung der GMT ist untersagt. Ohne schriftliche Zustimmung der GMT ist es untersagt, Kopien dieses Dokuments in jeder Form zu erstellen, es Dritten zugänglich zu machen oder es für andere Zwecke als den vorgesehenen zu verwenden. Im Falle von Verstößen gegen die zuvorstehenden Bestimmungen ist GMT berechtigt, Schadensersatzansprüche gegen die zuwiderhandelnde Person und/oder das zuwiderhandelnde Unternehmen zu stellen. Die GMT behält sich alle Rechte zur Patentanmeldung und/oder Gebrauchsmustereintragung vor.